Rc (BSPT)

Filettatura gas conica Whitworth, conicità 1:16, ISO 7-1

Tapered Whitworth pipe thread, taper 1:16, ISO 7-1
Kegeliges Whitworth-Rohrgewinde, Kegel 1:16 nach ISO 7-1
Filetage pas du gaz conique Whitworth, conicité 1:16 selon ISO 7-1
Rosca gas cónica Whitworth, cono 1:16 según ISO 7-1

N — USO GENERALE / *General purpose - Usage Général*

MASCHI A MACCHINA

MACHINE TAPS - TARAUDS MACHINE

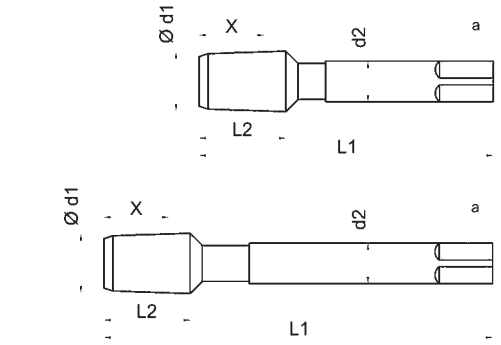

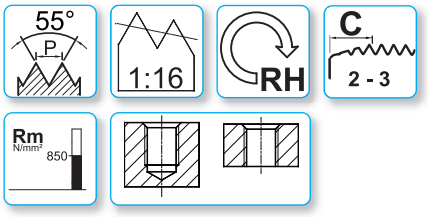

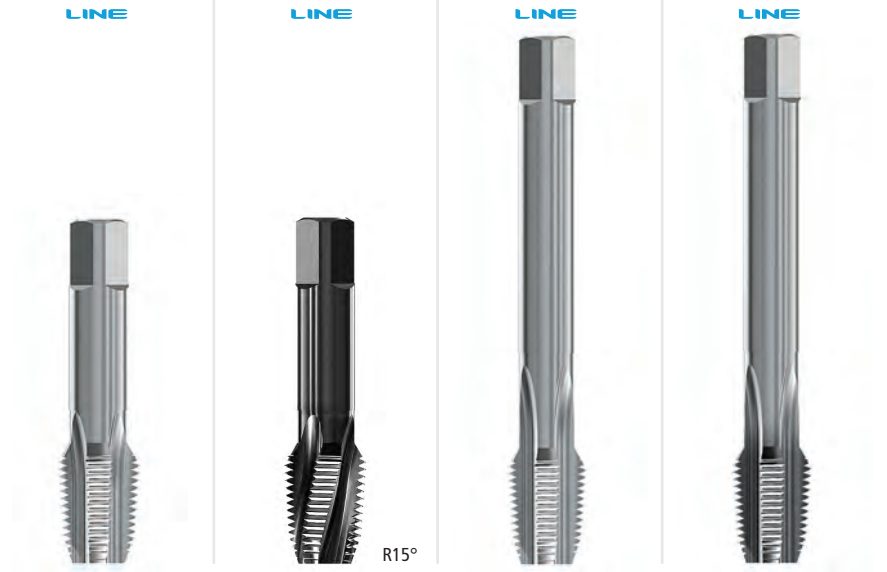

	LINE	LINE	LINE	LINE
Profond. di filettatura - *Thread depth - Profond. de filetage*	-	-	-	-
Materiale - *Material - Matériau*	HSSE	HSSE	HSSE	HSSE
Tolleranza - *Tolerance - Tolérance*	-	-	-	-
Trattamento superficiale - *Surface treatment - Revêtement*	BR	V	BR	TXC
Numero gruppi materiali / *Material's groups number* / *Nombre de groupes du matériau*	1.1 1.2 1.3 1.4	1.1 1.2 1.3 1.4	1.1 1.2 1.3 1.4	1.1 1.2 1.3 1.4
	3.3 3.4 4.2 4.3	2.1 2.2 2.3	3.3 3.4 4.2 4.3	2.1 2.2 2.3
	5.3	3.1 3.2 3.3 3.4	5.3	3.1 3.2 3.3 3.4
		4.2 4.3 4.4 5.2 5.3		4.2 4.3 4.4 5.2 5.3

	Ød1 Rc	P TPI	Ø mm	L_1	L_2	d_2 h9	a h12	X	F*	CODICE - *CODE* E21CRC...	E41CRC...V		
	1/8	28	9,728	63	13	7	5,5	10,1	8,20	❍	❍		
	1/4	19	13,157	63	20	11	9	15,0	11	❍	❍		
	3/8	19	16,662	70	20	12	9	15,4	14,5	❍	❍		
	1/2	14	20,955	80	26	16	12	20,4	18	❍	❍		
	3/4	14	26,441	100	28	20	16	21,7	23,5	❍	❍		
	1"	11	33,249	110	34	25	20	26	29,5	❍	❍		
■	1"1/4	11	41,910	125	36	32	24	28,3	38	❍	❍		
■	1"1/2	11	47,803	140	36	36	29	28,3	44	❍	❍		
■	2"	11	59,614	160	40	45	35	32,6	55,5	❍	❍		

	Ød1 Rc	P TPI	Ø mm	L_1	L_2	d_2 h9	a h12	X	F*	CODICE - *CODE* E21LRC...	E21LRC...TXC
	1/8	28	9,728	90	13	7	5,5	10,1	8,20	❍	❍
	1/4	19	13,157	100	20	11	9	15,0	11	❍	❍
	3/8	19	16,662	110	20	12	9	15,4	14,5	❍	❍
	1/2	14	20,955	125	26	16	12	20,4	18	❍	❍
	3/4	14	26,441	140	28	20	16	21,7	23,5	❍	❍
	1"	11	33,249	160	34	25	20	26	29,5	❍	❍
■	1"1/4	11	41,910	160	36	32	24	28,3	38	❍	★
■	1"1/2	11	47,803	190	36	36	29	28,3	44	❍	★
■	2"	11	59,614	200	40	45	35	32,6	55,5	❍	★

■ = Acciaio HSS / *HSS Steel*

Per accoppiamento a tenuta sul filetto.
Where pressure-tight joints are made on the threads.
Pour une tolérance serrée sur le filet.
Für im Gewinde dichtende Verbindungen.
Para conexiones herméticas en la rosca.

* Diametri di foratura cilindrici.
Per alesatura conica vedi tabella pag. 258

* *Cilyndric hole.*
For conic hole see on page 258

* *Diamètres de perçage cylindrique.*
Pour alésage conique voir tableau page 258

Confezione: Singola
Box: Single
Colis: Unique

€ Pag. listino - *Price list - Liste des prix*	97	97	98	98

● Standard
❍ Disponibilità da richiedere, prezzo a listino
On enquiry, standard price-list / Stock à vérifier
★ Solo a richiesta
Only on request / Sur demande